Zinc it
MARITIME SPARES

EMBARCAÇÕES NÁUTICAS

ÂNODOS DE SACRIFÍCIO

www.zinc-it.eu

+351 229 520 615

ÂNODOS ZINC-IT

Os ânodos **Zinc-it** são produzidos em ligas de zinco, de alumínio ou de magnésio mediante rigorosos processos de fabrico e controlo.

O laboratório metalúrgico e a certificação ISO 9001 as--seguram a qualidade dos ânodos produzidos de acordo com normas militares internacionais ou composições específicas.

ÂNODOS

A Gama de Ânodos Standard

Os ânodos **Zinc-it** aplicam-se em todo o tipo de navios, barcos de pesca, embarcações de recreio, reservatórios e estruturas submersas.

ZINC-IT

A **Zinc-it** é uma marca portuguesa de ânodos de zinco e alumínio para protecção catódica. A produzir ânodos para protecção catódica desde o ano 2000, somos uma equipa experiente e dinâmica, que procura propor soluções adequadas e atentas às especificações de cada cliente.

LEVAMOS A QUALIDADE MUITO A SÉRIO

A certificação ISO 9001, o nosso moderno laboratório de análise e o controlo de qualidade diário garantem a máxima qualidade de todos os produtos **Zinc-it**. Só assim, podemos corresponder aos elevados padrões de qualidade que nos são exigidos. Fornecemos certificado de qualidade, com análise de espectrometria realizado em SpectroMax F.

QUALIDADE E FLEXIBILIDADE DE SOLUÇÕES

Zinc-it é garantia de qualidade e resposta adequada às necessidades de cada cliente. Com soluções adequadas a embarcações de todas as dimensões e estruturas subaquáticas, a **Zinc-it** é para si.

Experimente a rapidez de resposta, a qualidade dos produtos e a atenção aos detalhes que a **Zinc-it** proporciona.

ÂNODOS DE APARAFUSAR | FAIRLINE 1

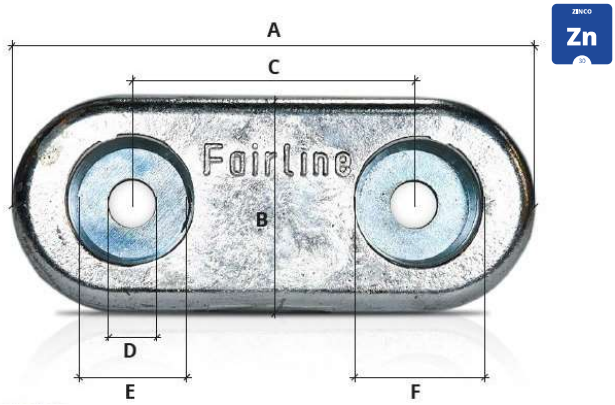

A	B	C	D	E	F
150	60	80	13	25	31

Peso FAIRLINE 1 - 1,20 Kg

ÂNODOS DE APARAFUSAR | FAIRLINE 3

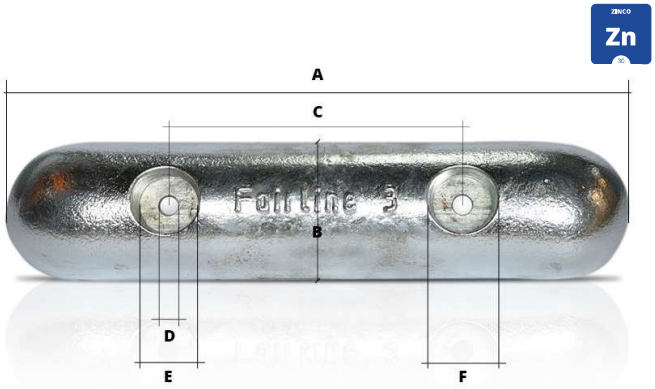

A	B	C	D	E	F
300	65	140	10	24	27

Peso FAIRLINE 3 - 3 Kg

ÂNODOS DE APARAFUSAR | FAIRLINE 4

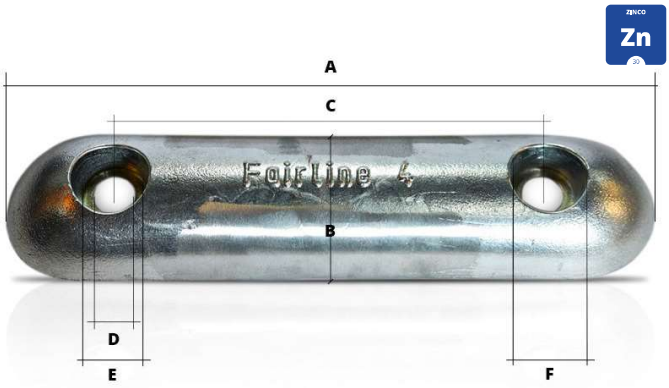

A	B	C	D	E	F
307	75	200	20	30	47

Peso FAIRLINE 4 - 3,90 Kg

ÂNODOS DE APARAFUSAR | FAIRLINE 7

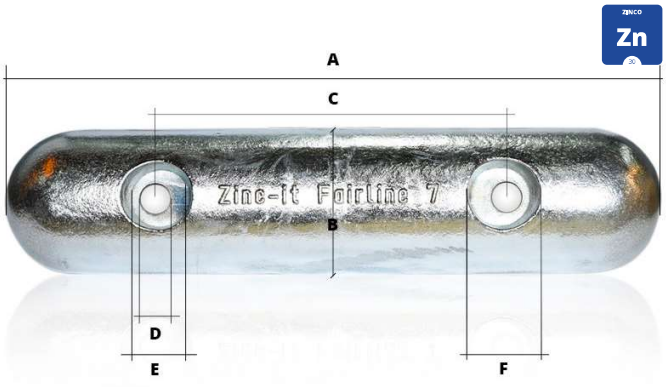

A	B	C	D	E	F
435	95	230	20	37	72

Peso FAIRLINE 7 - 7 Kg

ÂNODOS DE APARAFUSAR | FAIRLINE 12

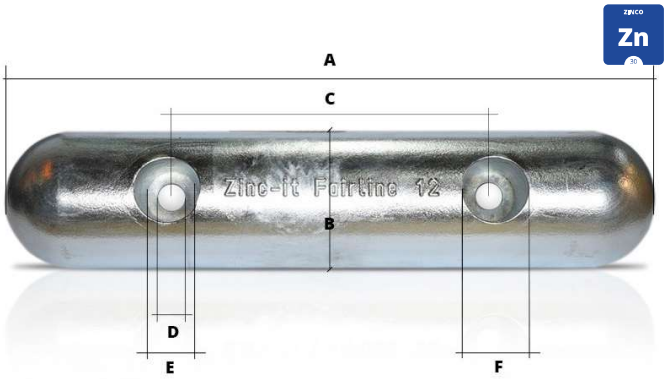

A	B	C	D	E	F
475	100	230	20	37	72

Peso FAIRLINE 12 - 12 Kg

ÂNODOS DE APARAFUSAR | FAIRLINE 2,5

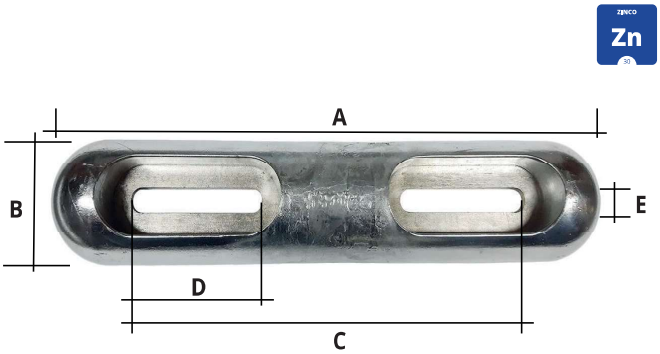

A	B	C	D	E
320mm	64mm	230mm	73mm	12mm

Peso FAIRLINE 2,5 - 2,5 Kg

ÂNODOS PARA VEIOS | PIPAS

Modelo	Diâmetro	Peso	Modelo	Diâmetro	Peso
NNB25	Ø 25	0,40 Kg	NNB45	Ø 45	1,15 Kg
NNB30	Ø 30	0,40 Kg	NNB50	Ø 50	1,26 Kg
NNB32	Ø 32	0,45 Kg	NNB55	Ø 55	1,09 Kg
NNB35	Ø 35	0,50 Kg	NNB60	Ø 60	1,85 Kg
NNB40	Ø 40	1,15 Kg	NNB70	Ø 70	2,65 Kg

ÂNODOS PARA VEIOS | COLARINHOS

Modelo	Diâmetro	Peso
NNC19	Ø 19	0,20 Kg
NNC22	Ø 22	0,18 Kg
NNC25	Ø 25	0,16 Kg
NNC30	Ø 30	0,20 Kg
NNC35	Ø 35	0,24 Kg
NNC40	Ø 40	0,45 Kg
NNC50	Ø 50	0,69 Kg

ÂNODOS PARA HÉLICE | CONES REDONDOS

Modelo	Diâmetro	Peso
NHR25	Ø 25	0,11 Kg
NHR30	Ø 30	0,25 Kg
NHR35	Ø 35	0,39 Kg
NHR40	Ø 40	0,84 Kg
NHR45	Ø 45	1,13 Kg
NHR50	Ø 50	1,20 Kg

ÂNODOS PARA HÉLICE | CONES HEXAGONAIS

Modelo	Diâmetro	Peso
NHH25	Ø 25	0,12 Kg
NHH30	Ø 30	0,26 Kg
NHH35	Ø 35	0,35 Kg
NHH40	Ø 40	0,47 Kg
NHH45	Ø 45	0,81 Kg
NHH50	Ø 50	1,02 Kg

ÂNODOS PARA HÉLICE | NJP 60 - NJP 80

Modelo	Ø1	Ø2	Altura	Peso
NJP 60	8	60	26	0,36 Kg
NJP 80	10	80	33	0,75 Kg

ÂNODOS DE DISCO SIMPLES | ND8

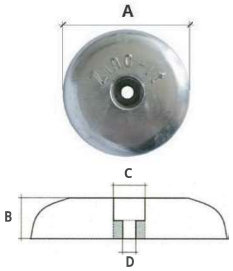

A	B	C	D
80mm	16mm	20mm	9mm

Peso ND8 - 0,42 Kg

ÂNODOS DE DISCO SIMPLES | ND10

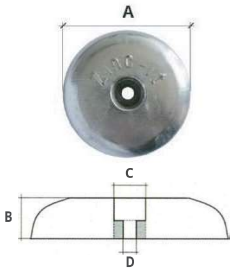

A	B	C	D
100mm	19mm	20mm	9mm

Peso ND10 - 0,82 Kg

ÂNODOS DE DISCO SIMPLES | ND12

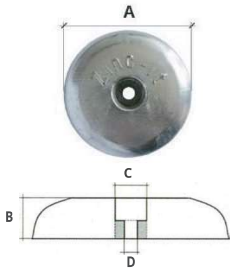

A	B	C	D
120mm	19mm	20mm	9mm

Peso ND12 - 1,20 Kg

ÂNODOS DE DISCO SIMPLES | ND13

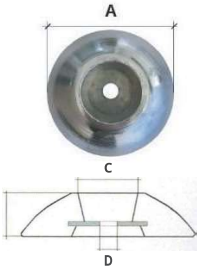

A	B	C	D
130mm	31mm	51mm	14mm

Peso ND13 - 1,60 Kg

ÂNODOS DE DISCO DUPLO | NDP70

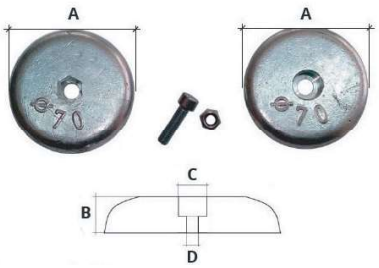

A	B	C	D
70mm	8mm	13mm 15,5mm	9mm

Peso NDP70 - 0,45 Kg

Inclui: Parafuso M8X30 Porca M8

ÂNODOS DE DISCO DUPLO | NDP90

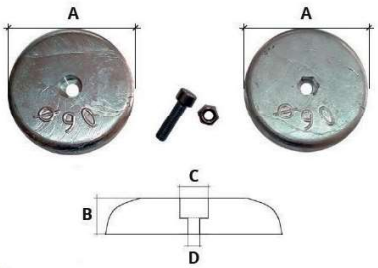

A	B	C	D
90mm	8mm	15,5mm 13mm	9mm

Peso NDP90 - 0,70 Kg

Inclui: Parafuso M8X30 Porca M8

ÂNODOS DE DISCO DUPLO | NDP130

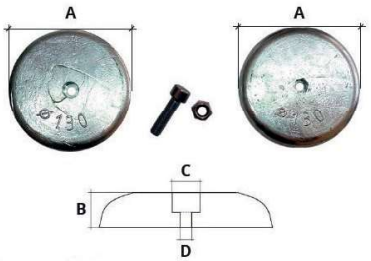

A	B	C	D
130mm	8mm	15,5mm 13mm	9mm

Peso NDP130 - 1,30 Kg

Inclui: Parafuso M8X30 Porca M8

ÂNODOS DE DISCO | ND15

Ø1	Furo Ø2	Espessura
150mm	10mm	25mm

Peso ND15 - 3 Kg

ÂNODOS DE DISCO | ND22

Diâmetro	Espessura	Furo	Caixa Parafuso
220mm	25mm	Ø11	Ø45x12

Peso ND22 - 6,5 Kg

ÂNODOS NPL - PLACAS | NPL3

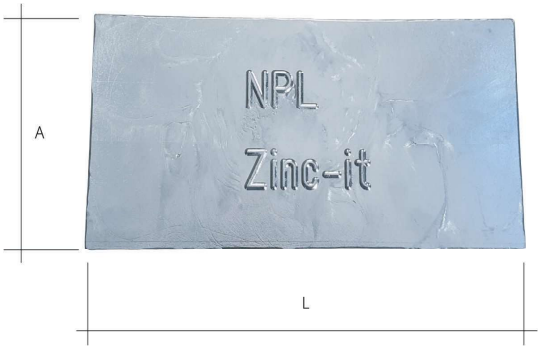

L	A	Espessura
300mm	150mm	10

Peso NPL3 - 3 Kg

ÂNODOS NPL - PLACAS | NPL5

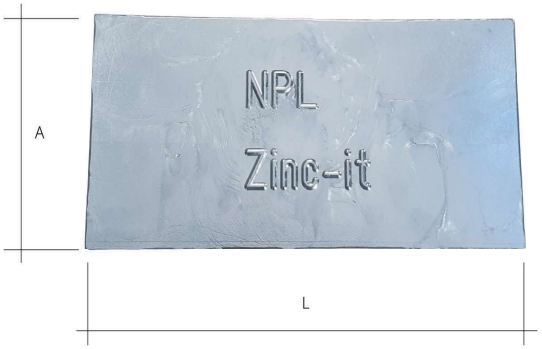

L	A	Espessura
300mm	150mm	17

Peso NPL5 - 5 Kg

ÂNODOS NPL - PLACAS | NPL7

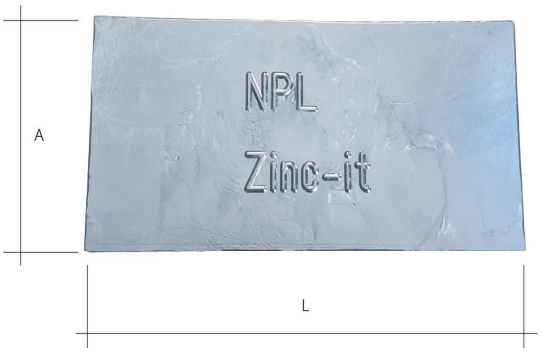

L	A	Espessura
300mm	150mm	22

Peso NPL7 - 7 Kg

ÂNODOS SUSPENSOS | NR30A

Diâmetro	Comprimento	Comprimento do cabo
30mm	400mm	3 - 6 m

Peso NR30A - 2 Kg

Zinc it
MARITIME SPARES

MOTORES

ÂNODOS DE SACRIFÍCIO

www.zinc-it.eu

+351 229 520 615

KITS DE SUBSTITUIÇÃO | VOLVO PENTA

KIT VP- 280	KIT VP- SX-A, DPS-A
KIT VP- 280 DP	KIT VP- DPH/DPR
KIT VP- 290 DP	KIT VP- 290C
KIT VP- SX	KIT VP - 290DP-C
KIT VP- 290	

KITS DE SUBSTITUIÇÃO | MERCURY

KIT MM- ALPHA I	KIT MM- BRAVO III
KIT MM- ALPHA I GENERATION 1	KIT MM- BRAVO II-III
KIT MM- BRAVO I	KIT MM- VERADO 4

VOLVO PENTA | NVP-875815 MOTOR 280

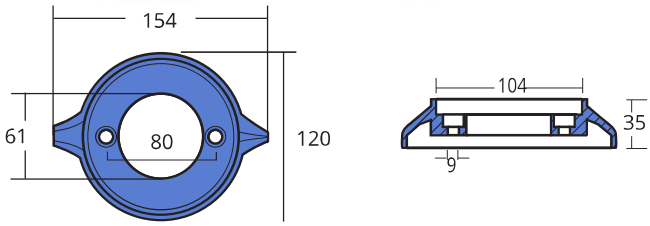

Peso NVP-875815 Motor 280 - 0,780 Kg

VOLVO PENTA | NVP-852182 / NVP-875821

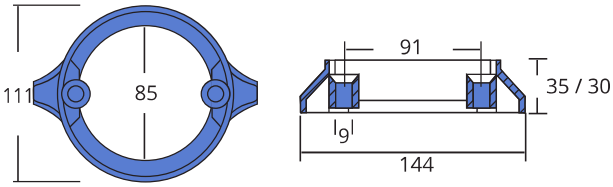

type duo prop / duo prop 290

Peso NVP-852182 - 0,510 Kg NVP-875821 - 0,472 Kg

VOLVO PENTA | NVP-875812 MOTOR S-DRIVE 110

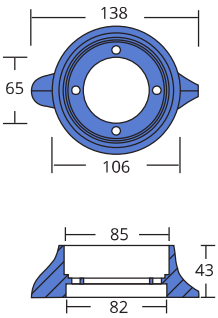

Peso NVP-875812 Motor S-Drive 110 - 0,895 Kg

VOLVO PENTA | NVP-851983 MOTOR S-DRIVE 120

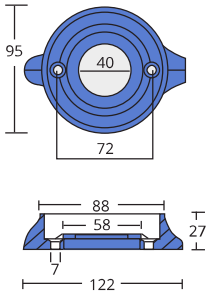

Peso NVP-851983 Motor S-Drive 120 - 0,485 Kg

VOLVO PENTA | NVP DUO0506 MOTORES: SD 130/150 2002 2003

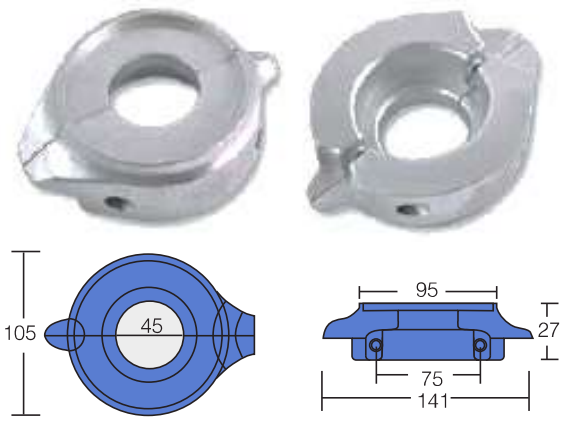

Peso NVP duo0506 Motores: SD 130/150 - 1,460 Kg

VOLVO PENTA | NVP-3854130 MOTOR: SX DRIVE

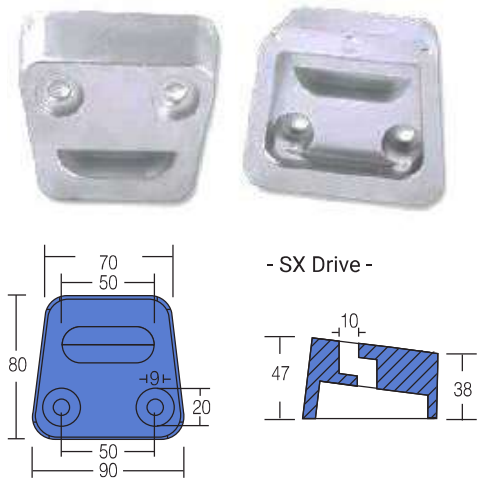

Peso NVP-3854130 Motor: SX Drive - 1,040 Kg

VOLVO PENTA | NVP-872793 MOTOR: DUO PROP 290

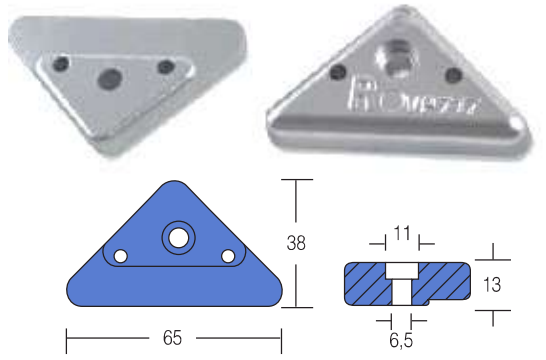

Peso NVP-872793 Motor: DUO PROP 290 - 0,120 Kg

VOLVO PENTA | NVP-876638 MOTOR DPX

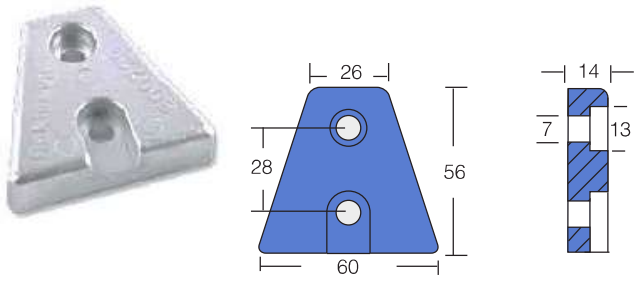

Peso NVP-876638 Motor DPX - 0,200 Kg

VOLVO PENTA | NVP-3888817 MOTORES SXA, DPS-A

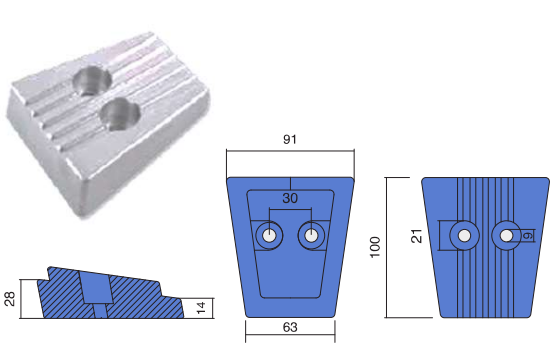

Peso NVP-3888817 Motores SXA, DPS-A - 1,045 Kg

VOLVO PENTA | NVP-3888814 MOTORES: SXA/DPS-A

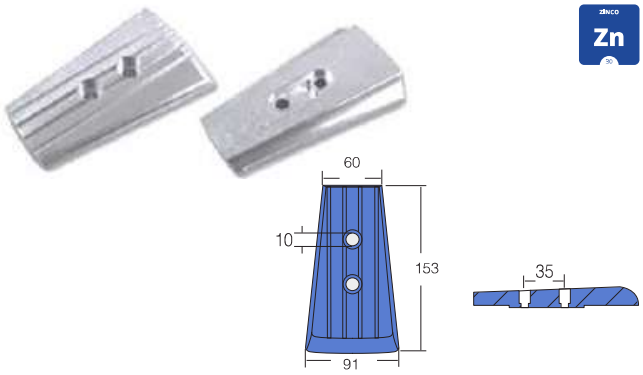

Peso NVP-3888814 Motores: SXA/DPS-A - 1,197 Kg

VOLVO PENTA | NVP-TRI464650 MOTORES: DPH/DPR

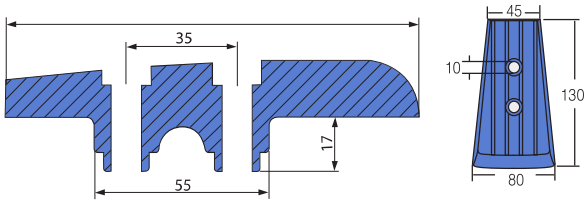

Peso NVP-Tri464650 Motores: DPH/DPR - 0,870 Kg

VOLVO PENTA | NVP-872139 MOTOR: DPX

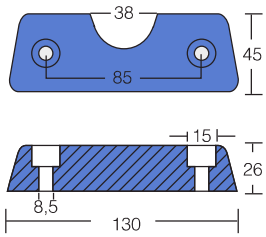

Peso NVP-872139 Motor: DPX - 0,764 Kg

VOLVO PENTA | NVP-TRI457068 MOTOR: DUO PROP

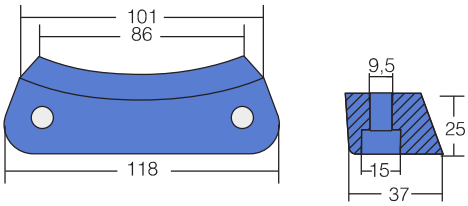

Peso NVP-tri457068 Motor: DUO PROP - 0,473 Kg

VOLVO PENTA | NVP-832598 MOTORES: 250-270-280-285

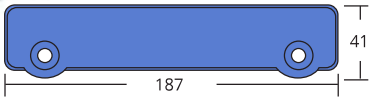

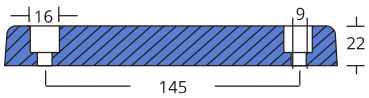

Peso NVP-832598 Motores: 250-270-280-285 - 0,895 Kg

VOLVO PENTA | NVP-852835 MOTOR: DUO PROP 290

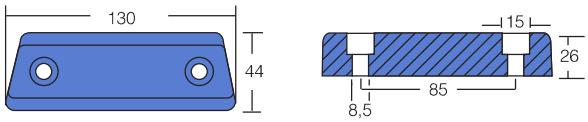

Peso NVP-852835 Motor: Duo Prop 290 - 0,800 Kg

VOLVO PENTA | NVP-3855411 MOTOR: SX DRIVE

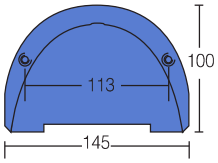

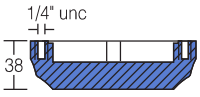

Peso NVP-3855411 Motor: SX Drive - 0,850 Kg

VOLVO PENTA | NVP-7HP MOTOR: 7HP SLEIPNER

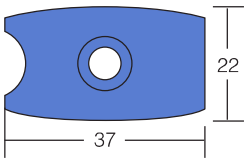

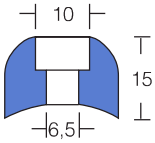

Peso NVP-7HP Motor: 7HP sleipner - 0,041 Kg

VOLVO PENTA | NVP-3858399

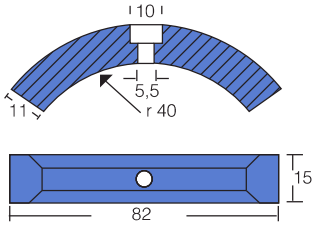

Peso NVP-3858399 - 0,264 Kg

VOLVO PENTA | NVP-TRUSTER M7 MOTOR: QL TRUSTER M7

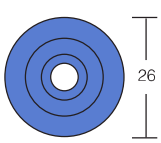

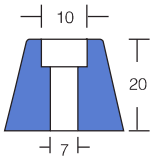

Peso NVP-Truster M7 Motor: QL Truster M7 - 0,043 Kg

VOLVO PENTA | NVP-TRUSTER M4 MOTOR: QL TRUSTER M4

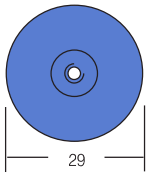

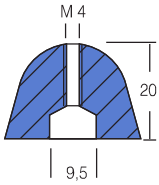

Peso NVP-Truster M4 Motor: QL Truster M4 - 0,053 Kg

MERCURY MERCRUISER | NMM-31640 MOTOR: HP 50

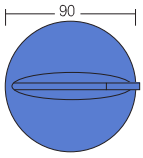

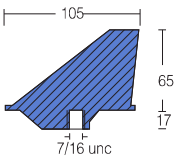

Peso NMM-31640 Motor: HP 50 - 0,466 Kg

MERCURY MERCRUISER | NMM-821631 MOTORES: F.BB/E.B

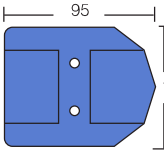

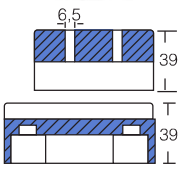

Peso NMM-821631 Motores: F.BB/E.B - 0,846 Kg

MERCURY MERCRUISER | NMM-43994 MOTORES: BRAVO/ALPHA II/.BB/E.B

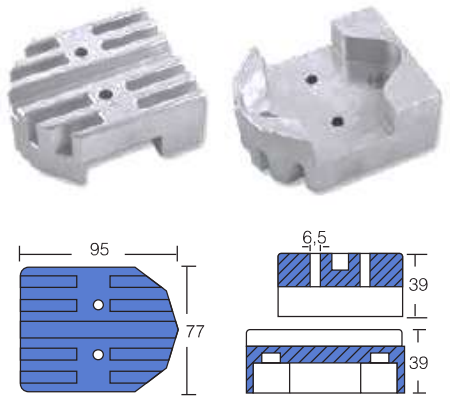

Peso NMM-43994 Motores: Bravo/Alpha II/.BB/E.B - 0,924 Kg

MERCURY MERCRUISER | NMM-76214 MOTORES: HP 225-250 BRAVO

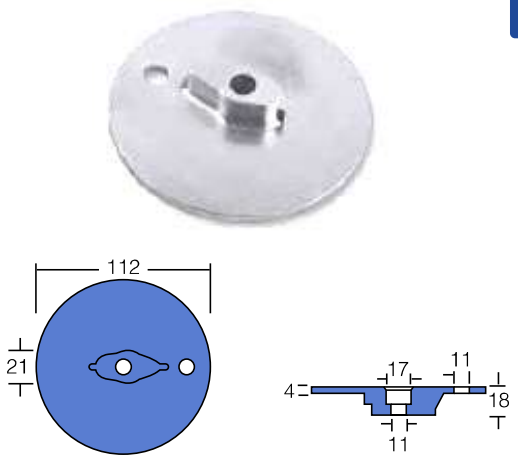

Peso NMM-76214 Motores: HP 225-250 Bravo- 0,316 Kg

MERCURY MERCRUISER | NMM-76214-5 MOTOR: ALPHA

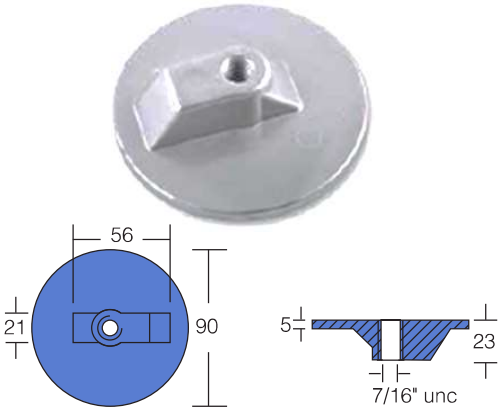

Peso NMM-76214-5 Motor: Alpha - 0,311 Kg

MERCURY MERCRUISER | NMM-55989 MOTORES: ALPHA I/BRAVO I

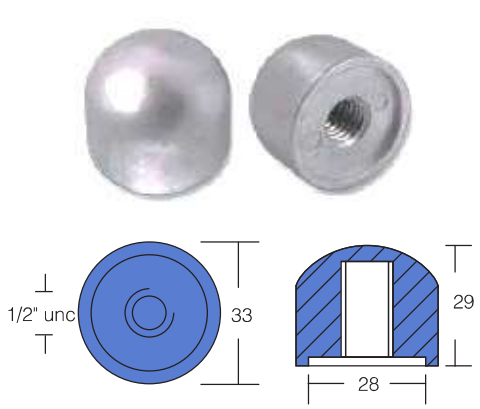

Peso NMM-55989 Motores: Alpha I/Bravo I - 0,118 Kg

MERCURY MERCRUISER | NMM-76214-4 MOTORES: ALPHA I -BRAVO & VERADO

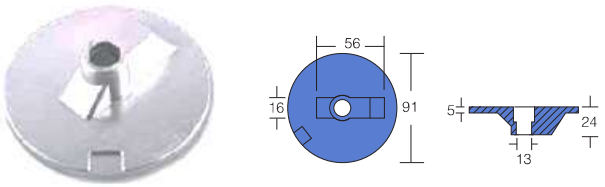

Peso NMM-76214-4 Motores: ALPHA I -BRAVO & VERADO - 0,290 Kg

MERCURY MERCRUISER | NMM-865182 MOTOR: BRAVO III

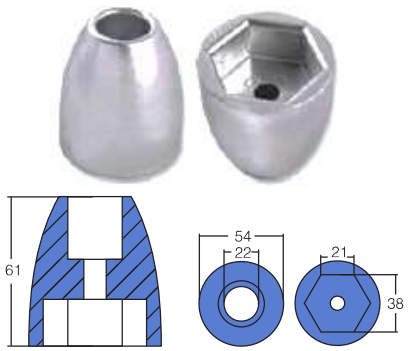

Peso NMM-865182 Motor: Bravo III - 0,508 Kg

MERCURY MERCRUISER | NMM-821629 MOTOR: ALPHA I

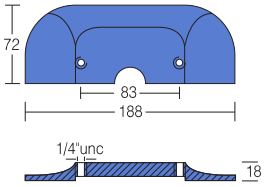

Peso NMM-821629 Motor: Alpha I 0,809 Kg

MERCURY MERCRUISER | NMM-826134 MOTORES: 75HP-V6 40/50/115 EFI 4T

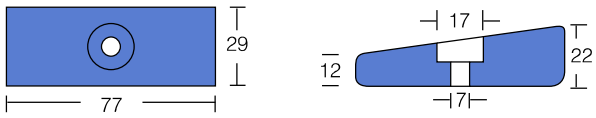

Peso NMM-826134 Motores: 75HP-V6 40/50/115 EFI 4T- 0,239 Kg

MERCURY MERCRUISER | NMM-821630 MOTOR: BRAVO

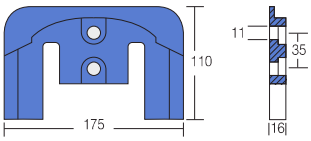

Peso NMM-821630 Motor: Bravo - 0,920 Kg

MERCURY MERCRUISER | NMM-818298 MOTORES: TYPE HP 40 -75 / HP 40-250

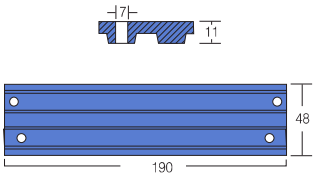

Peso NMM-818298 Motores: type HP 40 -75 / HP 40-250- 0,585 Kg

MERCURY MERCRUISER | NMM-806189 MOTOR: ALPHA

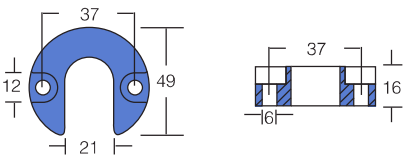

Peso NMM-806189 Motor: Alpha - 0,113 Kg

MERCURY MERCRUISER | NMM-806188 MOTORES: BRAVO I E III

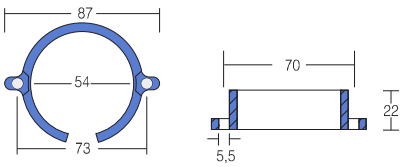

Peso NMM-806188 Motores: Bravo I e III - 0,167 Kg

MERCURY MERCRUISER | NMM-806190 MORTOR: BRAVO

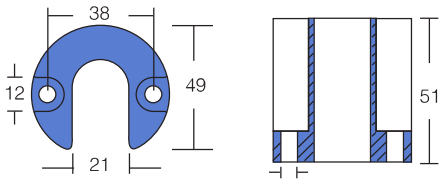

Peso NMM-806190 Mortor: Bravo 0,337 Kg

MERCURY MERCRUISER | NMM-806105 MOTORES: ALPHA I/ALPHA II GEN

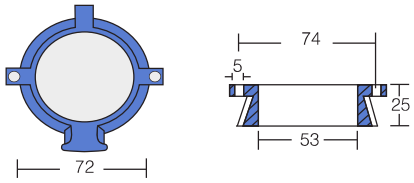

Peso NMM-806105 Motores: Alpha I/Alpha II gen- 0,222 Kg

MERCURY MERCRUISER | NMM-823912 MOTOR: HP 4.5

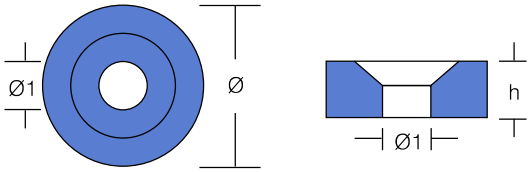

Ø	Ø1	h	Kg
20	7.0	7.0	0,011

HONDA | NH-HP 8-20 FB MOTOR: HP 8-20 FB

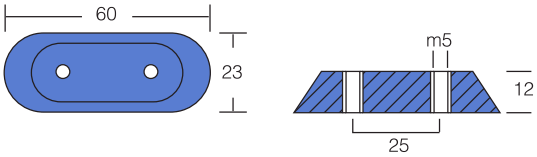

Peso NH-HP 8-20 FB Motor: HP 8-20 FB - 0,079 Kg

HONDA | NH-HP 75-130-225 MOTOR: HP 75-130-225

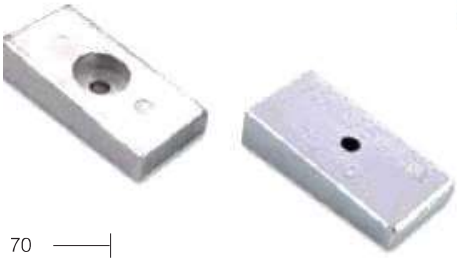

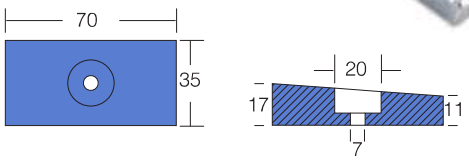

Peso NH-HP 75-130-225 Motor: HP 75-130-225 - 0,218 Kg

HONDA | NH-HP 8-10-15 MOTOR: HP 8-10-15

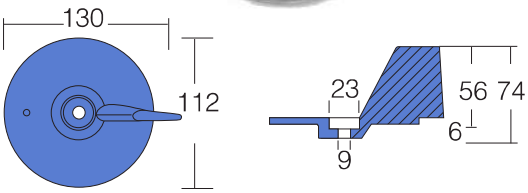

Peso NH-HP 8-10-15 Motor: HP 8-10-15 - 0,395 Kg

YANMAR | YM HP8 10 MOTOR: HP 8 10

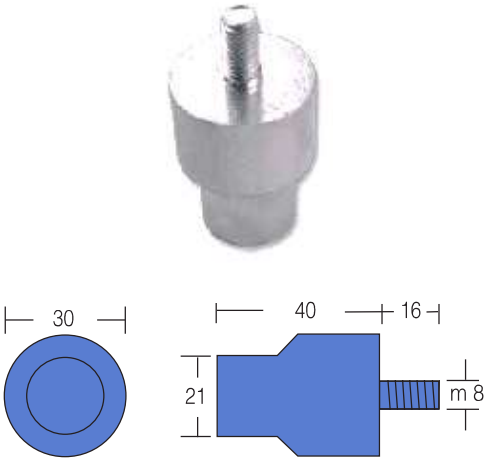

Peso YM HP8 10 Motor: HP 8 10 - 0,157 Kg

YANMAR | YM 27210200300 MOTOR: HP 8 12

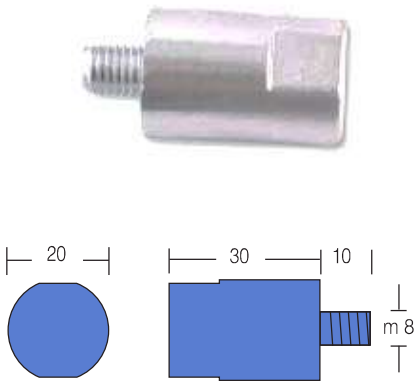

Peso YM 27210200300 Motor: HP 8 12 - 0,066 Kg

YANMAR | YM 196420 02652

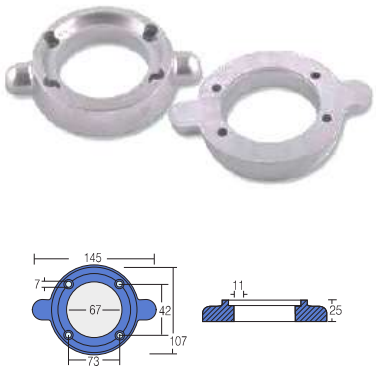

Peso YM 196420 02652 - 0,745 Kg

YAMAHA MARINER | NYH-67F-45371-00 MOTOR: 4T 80-100

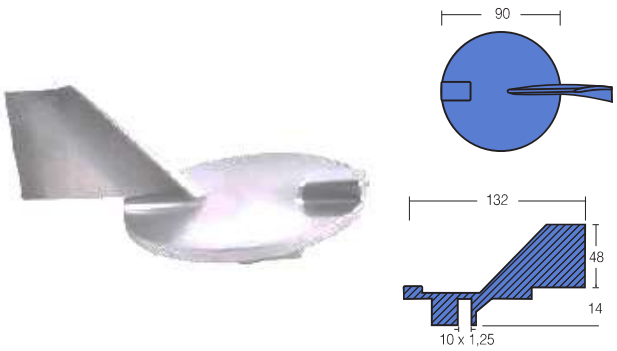

Peso NYH-67F-45371-00 Motor: 4T 80-100 - 0,391 Kg

YAMAHA MARINER | NYH-664-45371-01 MOTORES: HP 20-25-30 YAMAHA 10-50 MARINER

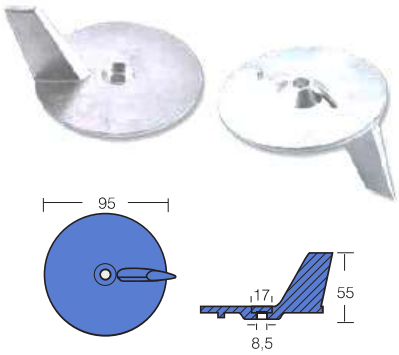

Peso NYH-664-45371-01 Motores: HP 20-25-30 Yamaha 10-50 Mariner - 0,210 Kg

YAMAHA MARINER | NYH-67C-45371-00

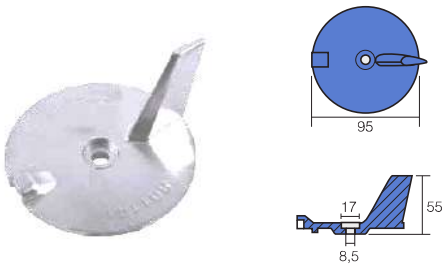

Peso NYH-67C-45371-00 - 0,215 Kg

YAMAHA MARINER | NYH-6G5-45251-02 MOTOR: 150/200 HP

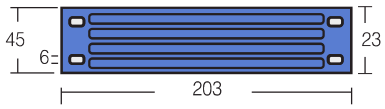

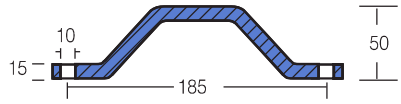

Peso NYH-6G5-45251-02 Motor: 150/200 HP - 0,920 Kg

YAMAHA MARINER | NYH-DUO 0103 MOTOR: HP 60-90

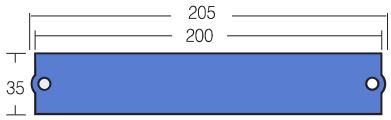

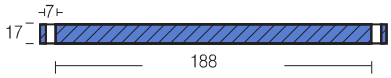

Peso NYH-duo 0103 Motor: HP 60-90 - 0,568 Kg

YAMAHA MARINER | NYH-65W-45251-00 MOTOR: HP 40

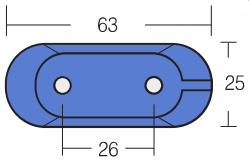

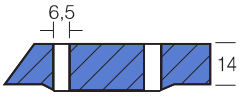

Peso NYH-65W-45251-00 Motor: HP 40 - 0,106 Kg

PRODUÇÃO E COMERCIALIZAÇÃO CONFORME AS NORMAS:

ASTM B-418
MIL – A- 18001
MIL – DTL – 24779
Al-Zn-Si-In

POSSUÍMOS LABORATÓRIO DE ANÁLISE
E SERVIÇOS DE ESPECTROMETRIA

® ZINC-IT É UMA MARCA REGISTADA

Zinc it
MARITIME SPARES

Manufactured and certified by:
Fonseca & Flora, Lda

Rua D. Frei Garcia Martins, 97
4465-641 Leça do Balio - Portugal

geral@fonsecaeflora.com
+351 229 520 615

www.zinc-it.eu
www.fonsecaeflora.com